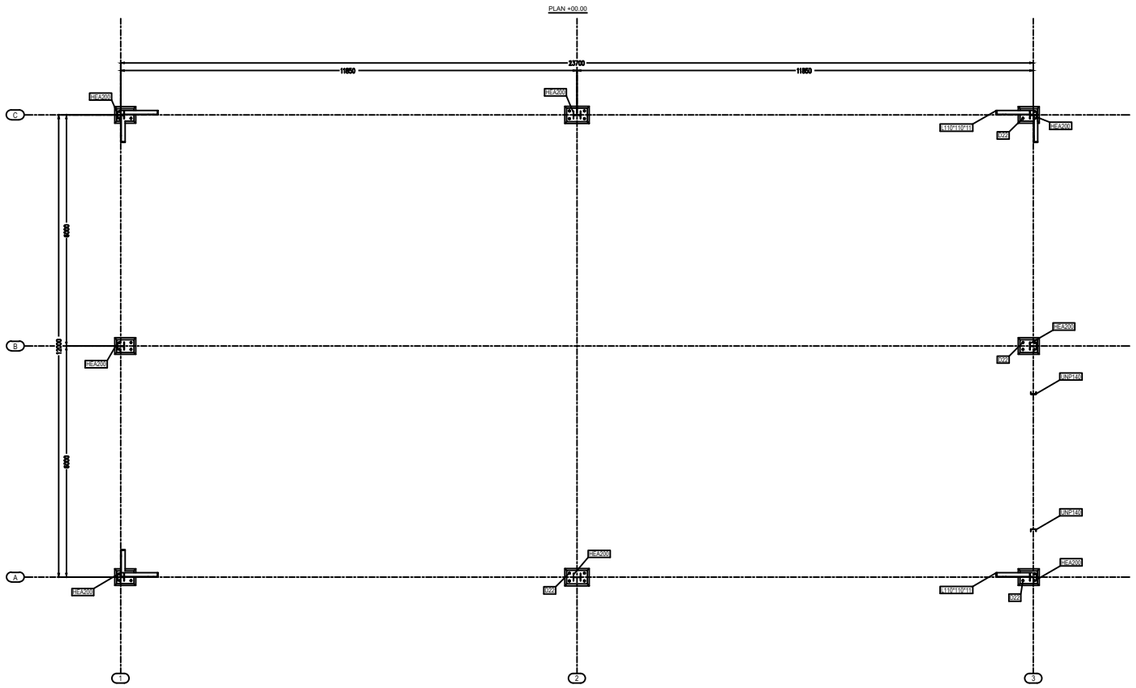
PLAN +00.00
11850
23700
11850
C
B
A
1
2
3
8000
8000
8000
RE200
RE200
RE200